Spare Parts / Ersatzteile / Pièces de recharge / Pezzi di Ricambio / Piezas de requesto / Parte de reposição / Reserveonderdelen / Reservdelar / Reservedeler / Varaosat / Vraosat / Varahlutir / Ανταλλακτικά / Yedek Parçalar / Náhradní díly / Náhradné diely / Nadomestni deli / Резервни части / Запчасти / Części Zapasowe / Piese de schimb / Rendelhető alkatrészek / Запасні частини / Reservni delovi / Резервни делови / Резервни делови / Atsarginių dalių / Tellitavad varuosad / Rezervju daļu

XX = AA, XG

Pos.	Part No.	
1	B 961 716 XX	
2	B 961 438 XX	
3	B 961 374 NU	
4	A 861 181 NU	**BD283**
5	A 861 156 NU	
6	A 960 183 NU	
7	B 961 383 XX	

8	A 861 635 NU	
9	A 962 370 NU	
10	A 964 520 NU	
11	A 861 636 NU	
12	A 861 637 NU	
13	A 861 638 NU	
14	A 960 161 NU	
15	E 1482 XX	**BD283**

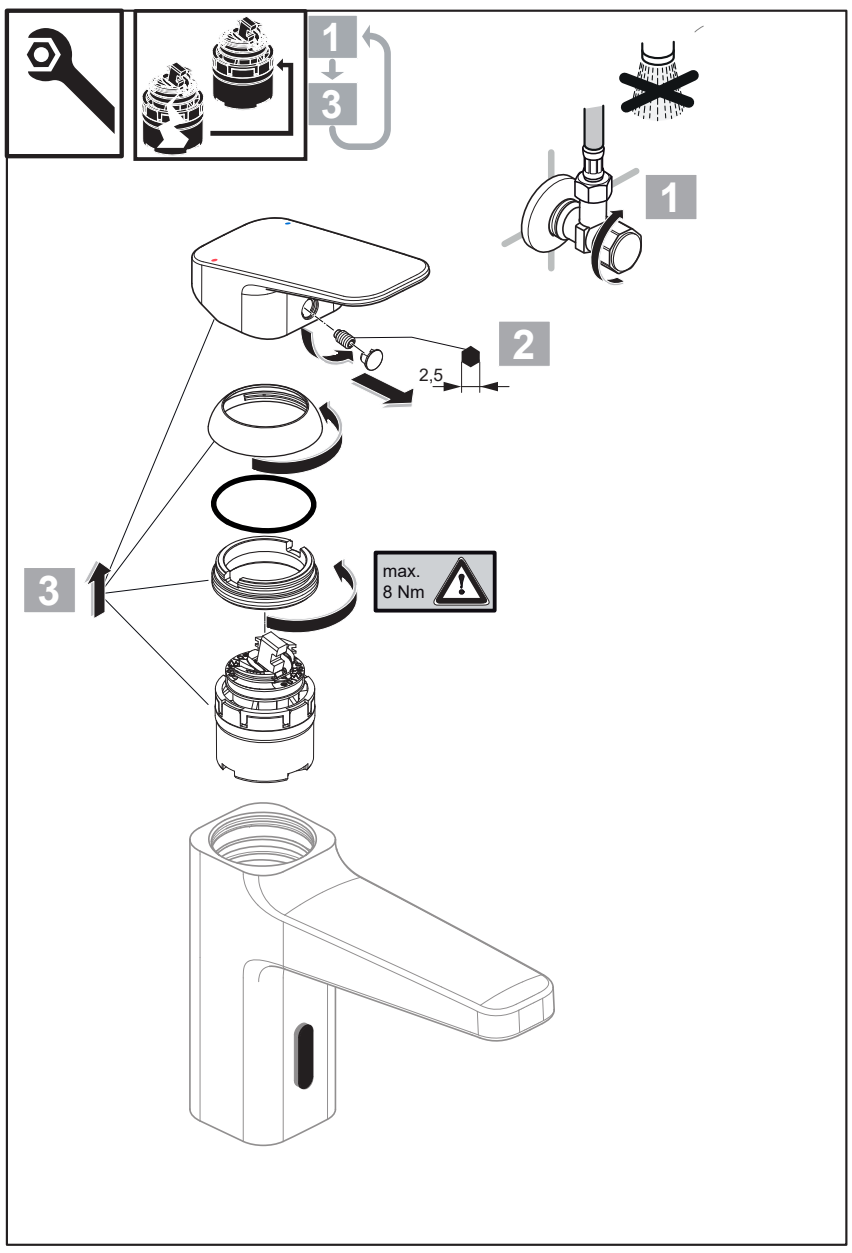

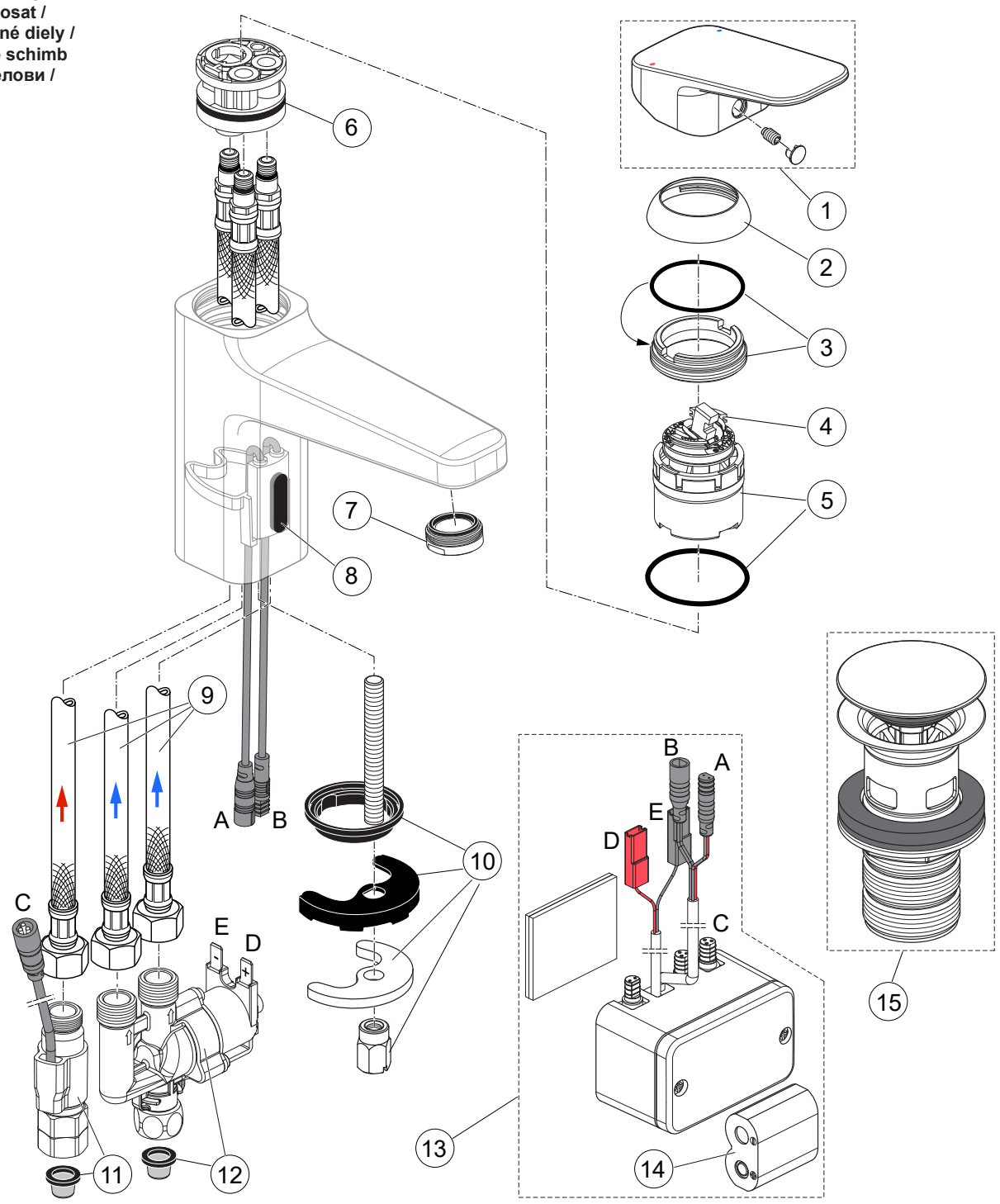

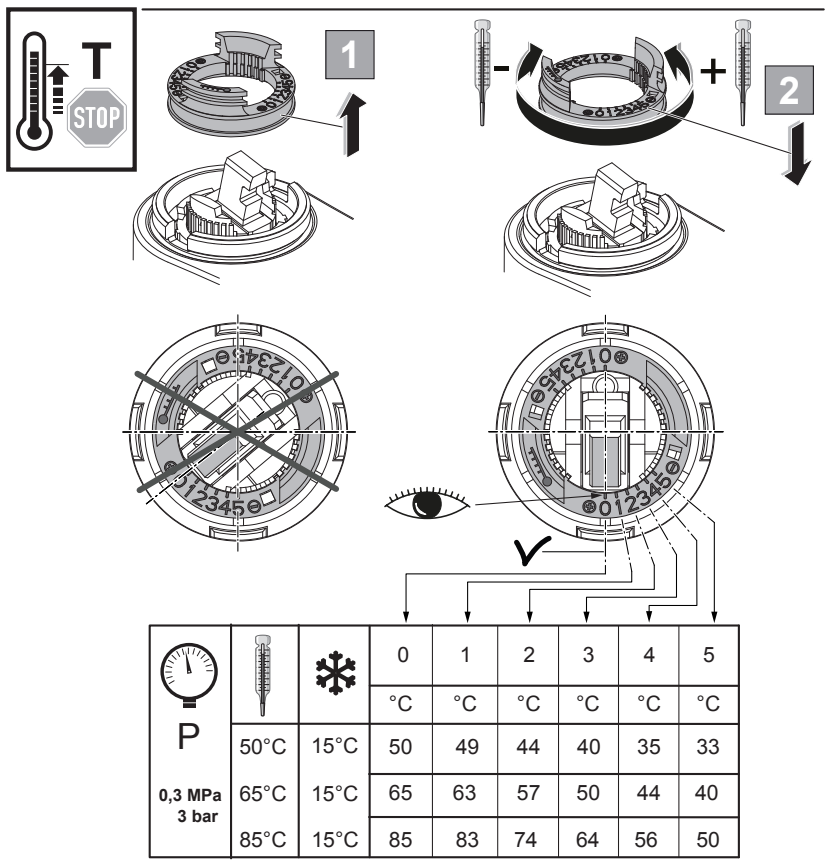

P			0	1	2	3	4	5
			°C	°C	°C	°C	°C	°C
	50°C	15°C	50	49	44	40	35	33
0,3 MPa 3 bar	65°C	15°C	65	63	57	50	44	40
	85°C	15°C	85	83	74	64	56	50

PAP 22
FSC
FSC C008924

Ideal Standard International NV
Corporate Village - Gent Building
Da Vincilaan 2
1935 Zaventem
Belgium

www.idealstandardinternational.com

Ideal Standard

Ceraplan IX

BD 282 .. BD 283 ..

1222 / A 869 043
Made in Germany

BD 282 ..

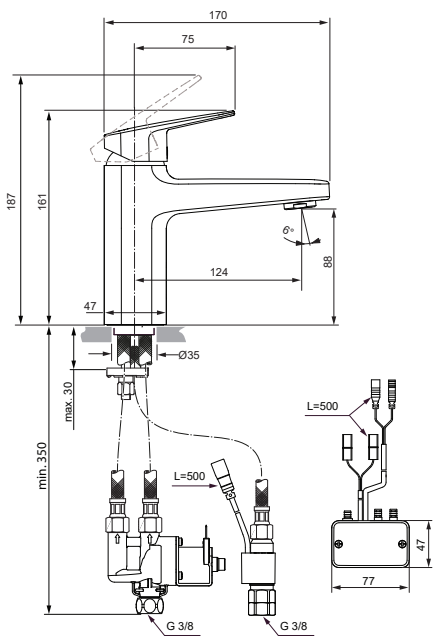

BD 283 ..

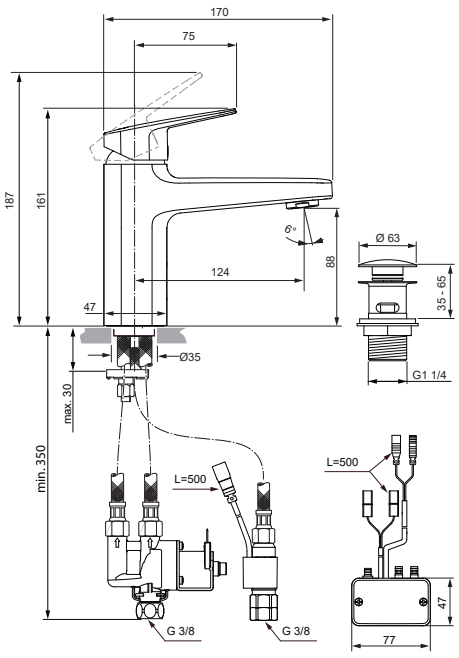

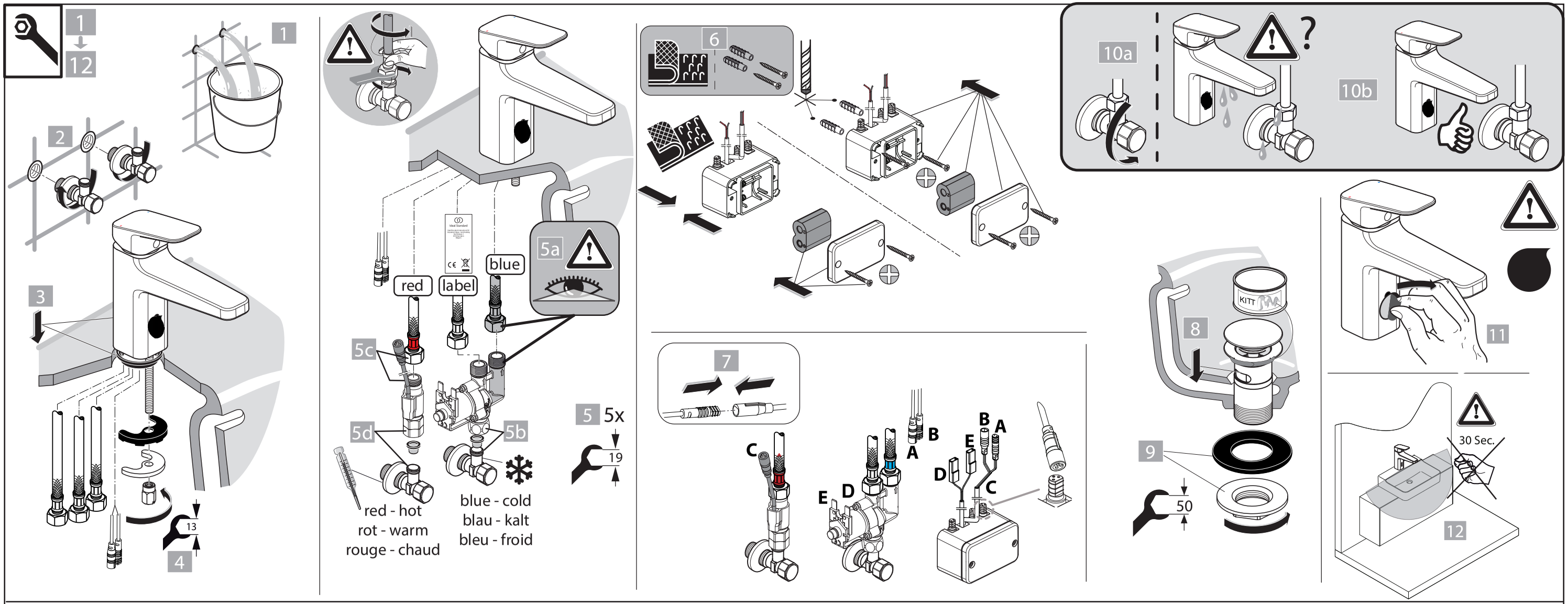

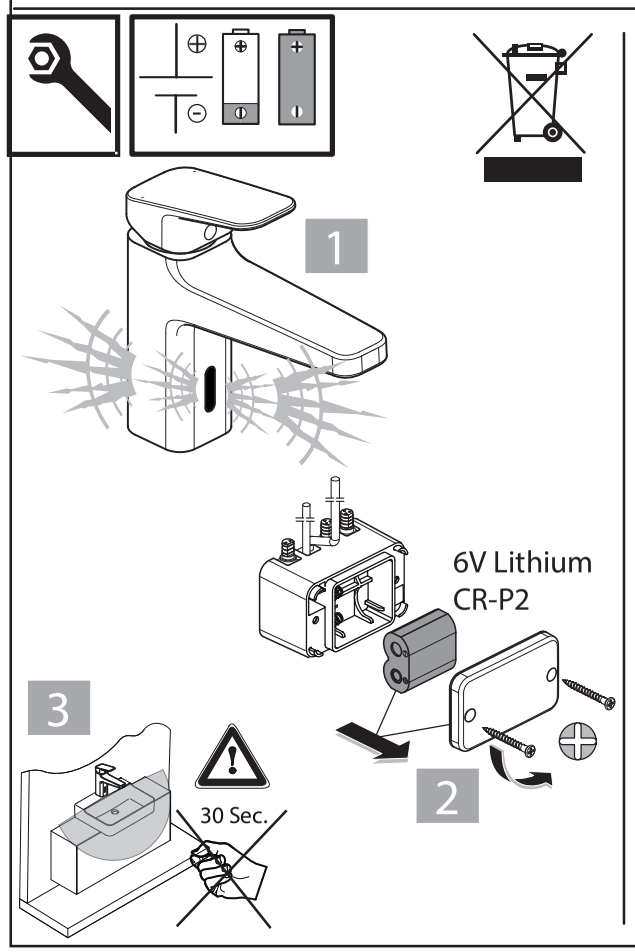

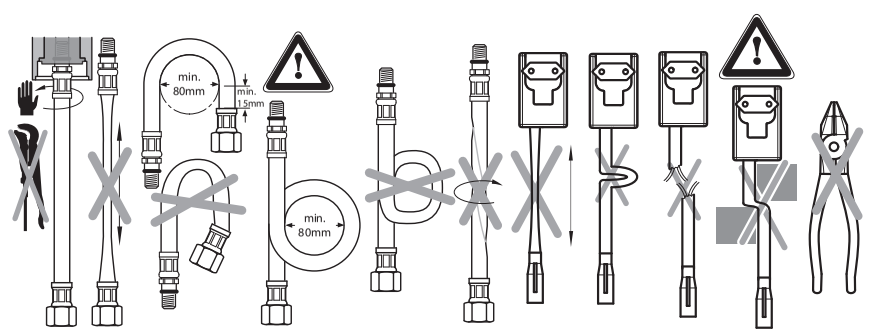
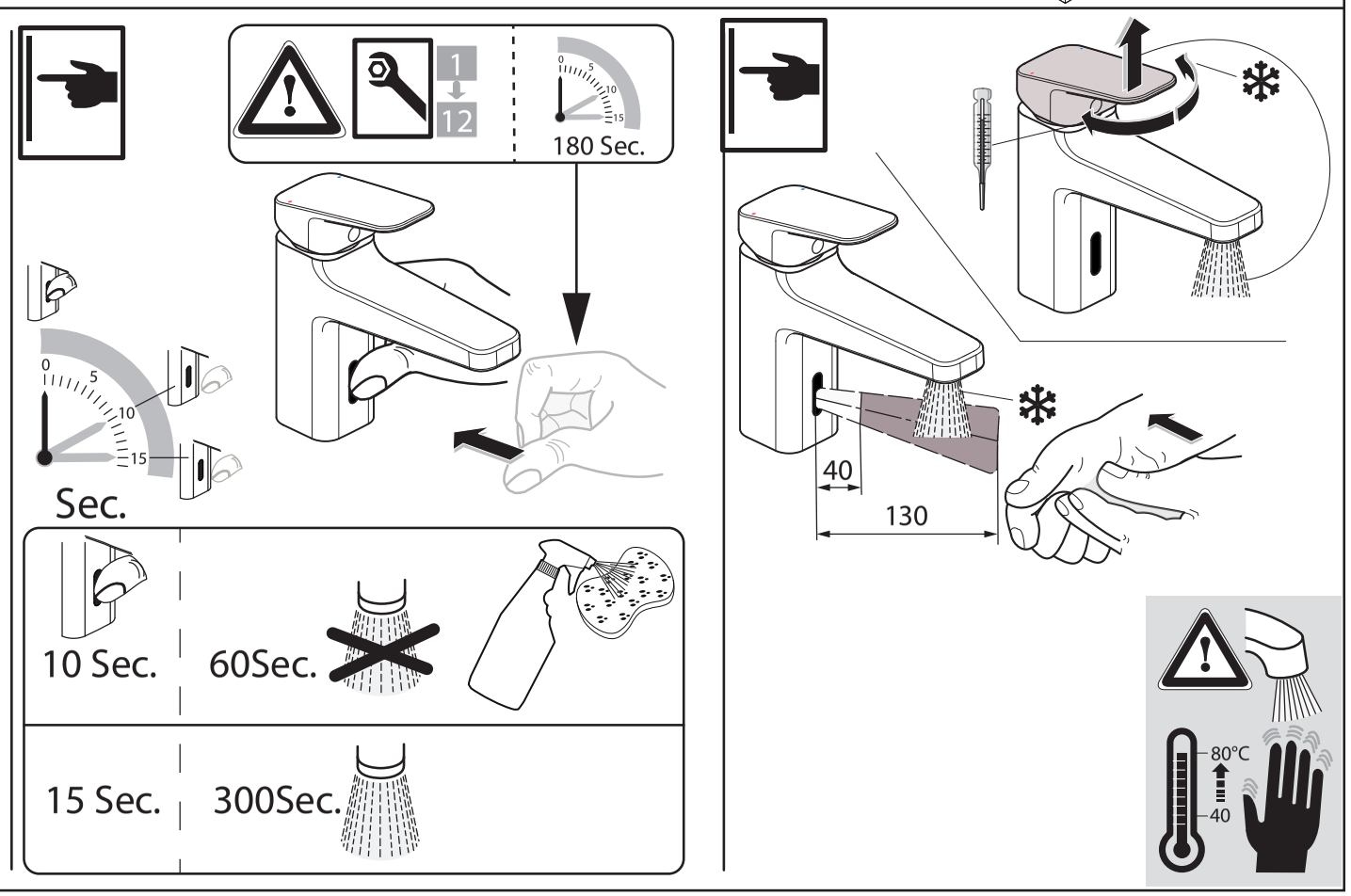
P	bar	MAX. 10 / 0,5	5 / 1	Q (3 bar)
T	°C	MAX. 80	65 / 40	l/min 5